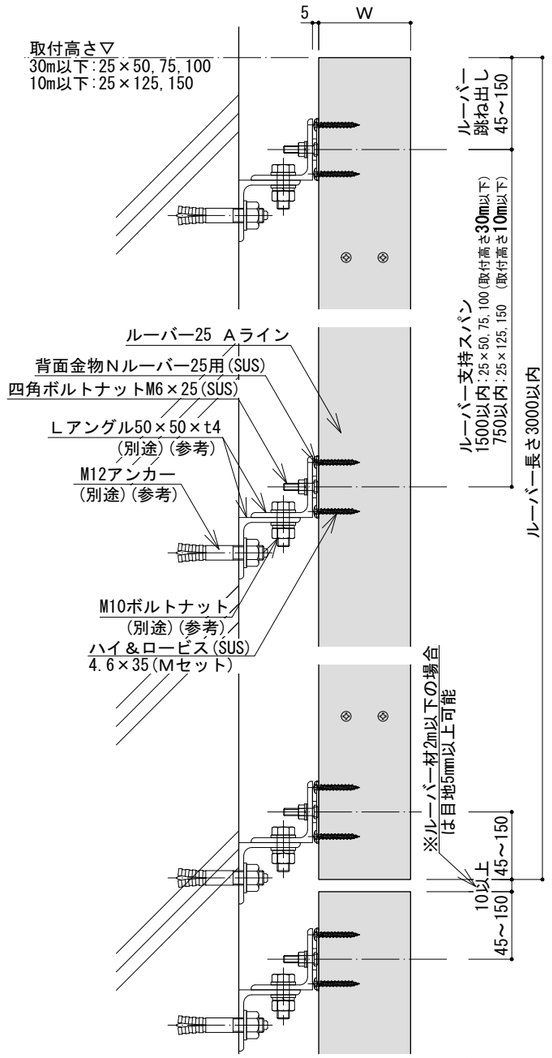

縦断面図

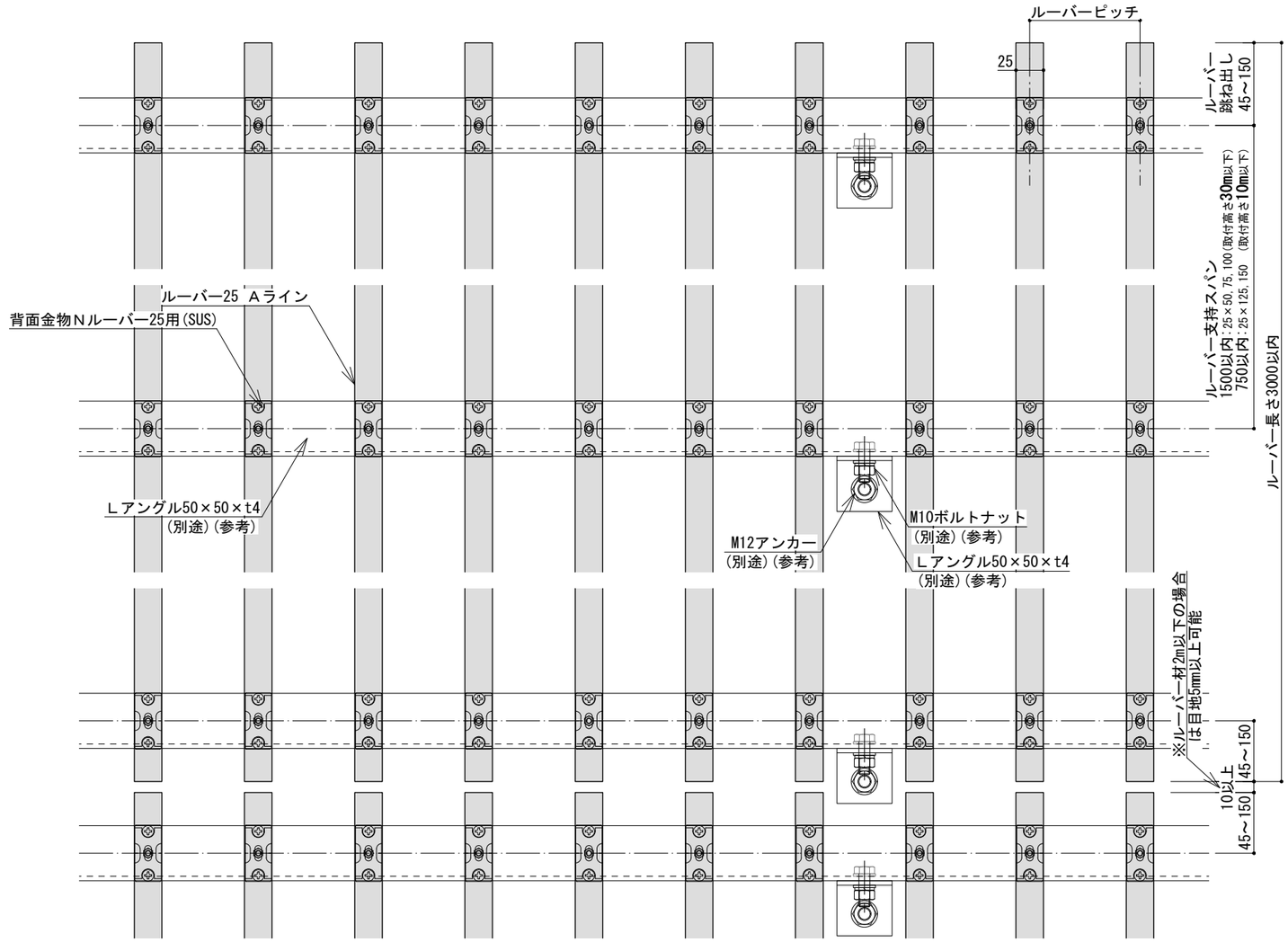

正面図

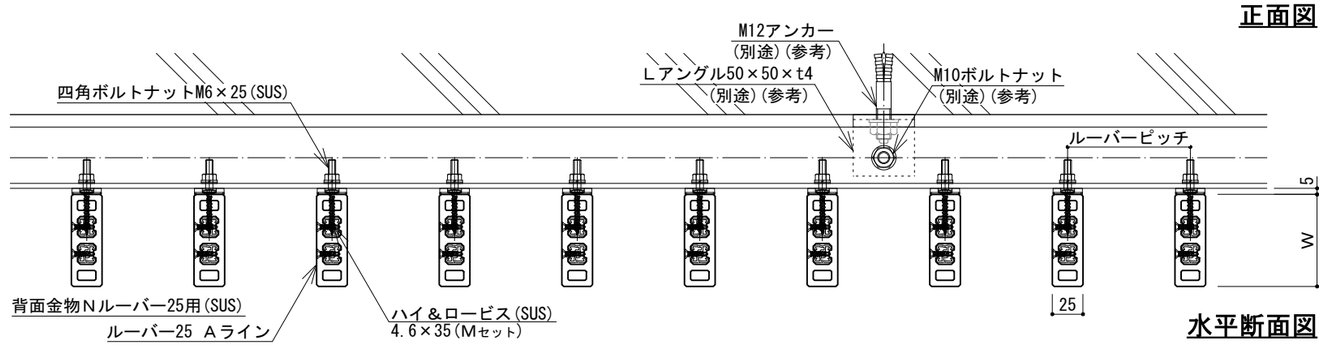

水平断面図

ルーバー25 Aライン バリエーション

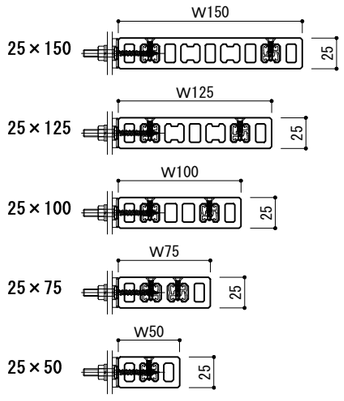

ルーバー支持スパン表

[設計条件]

基準風速34m/s・地表面粗度区分Ⅲ・取付高さ30m以下において破壊無し。(短期分散荷重)

単位(mm)

縦ルーバー		ルーバー取付高さ 10m	20m	30m	跳ね出し	固定ビス
25mm厚	150	750以内	使用不可		150以内	ハイ&ロービス 4.6×35 (Mセット)
	125					
	100	1500以内				
	75					
	50					

※注意事項
別紙施工マニュアルを厳守して施工して下さい。
図中の下地胴縁(Lアングル)やボルトは参考例です。
下地胴縁やボルト等の仕様は強度計算を行った上で決定してください。
現場で背面金物Nを取付けする場合、必ず下穴φ3～3.5mmをあけてから取付して下さい。
取付高さ30mを超える場合は別途ご相談下さい。

日付	訂正内容	訂正者	検図者	日付	訂正内容	訂正者	検図者	設計監理	HANDY TECHNO ハンディテクノ株式会社	検図者	設計者	製図者	縮尺	作成年月日	案件名称
								施　工		山田・須山	片桐	片桐	S=1:5(A3)	2020.11.11 (HP　第二版)	–
													ファイル名	図面名称 ルーバー標準図 (25mm厚 Aライン 金物ボルト固定 縦ルーバー)	NO –

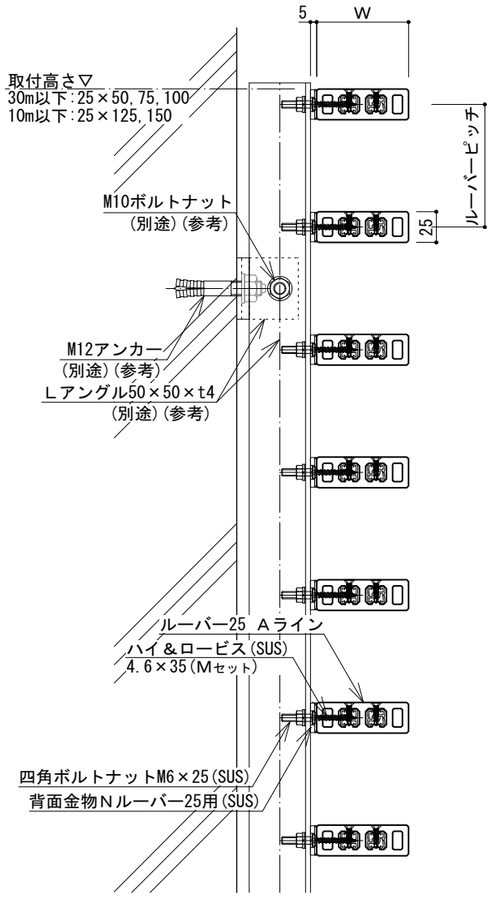

縦断面図

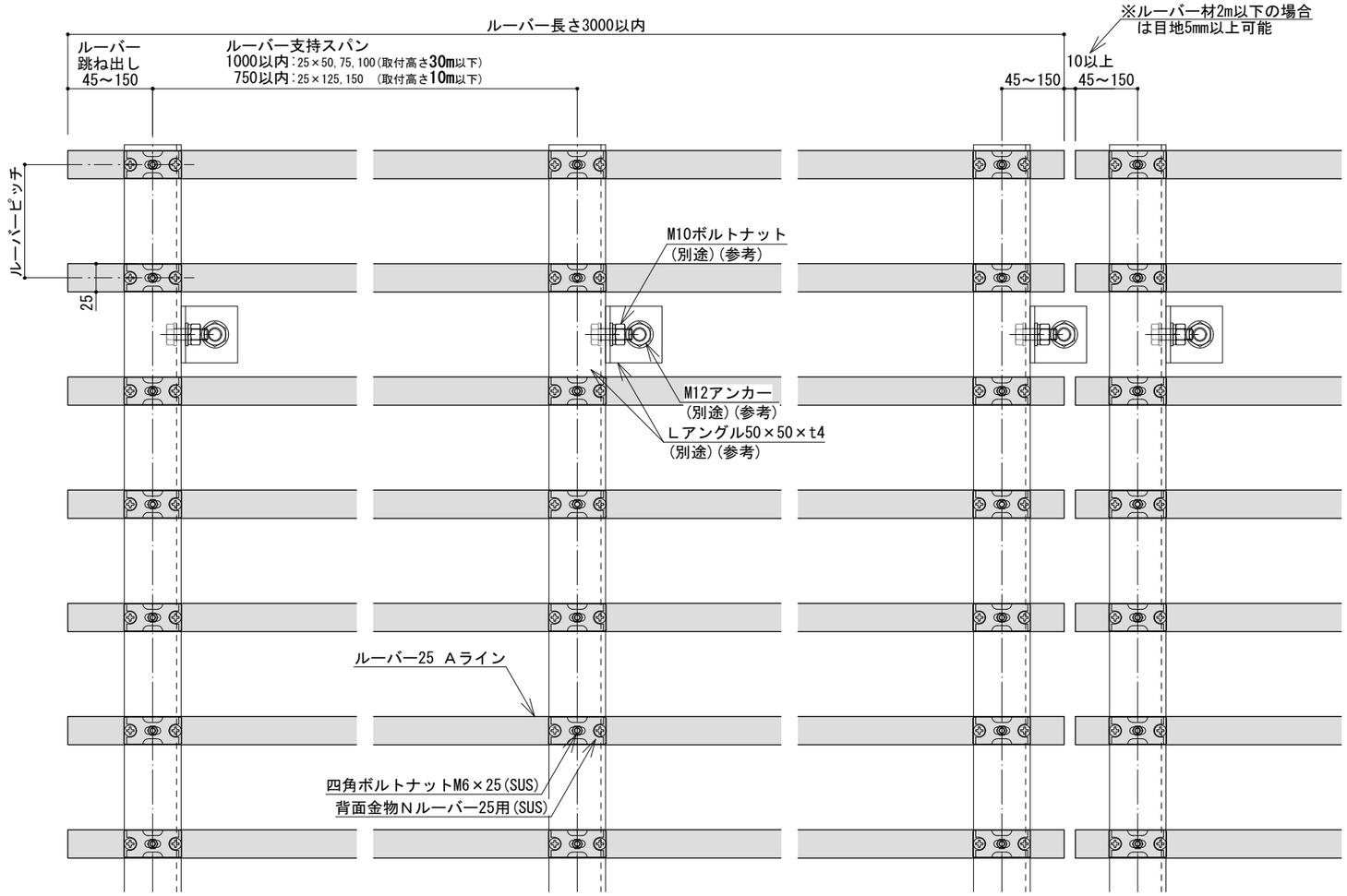

正面図

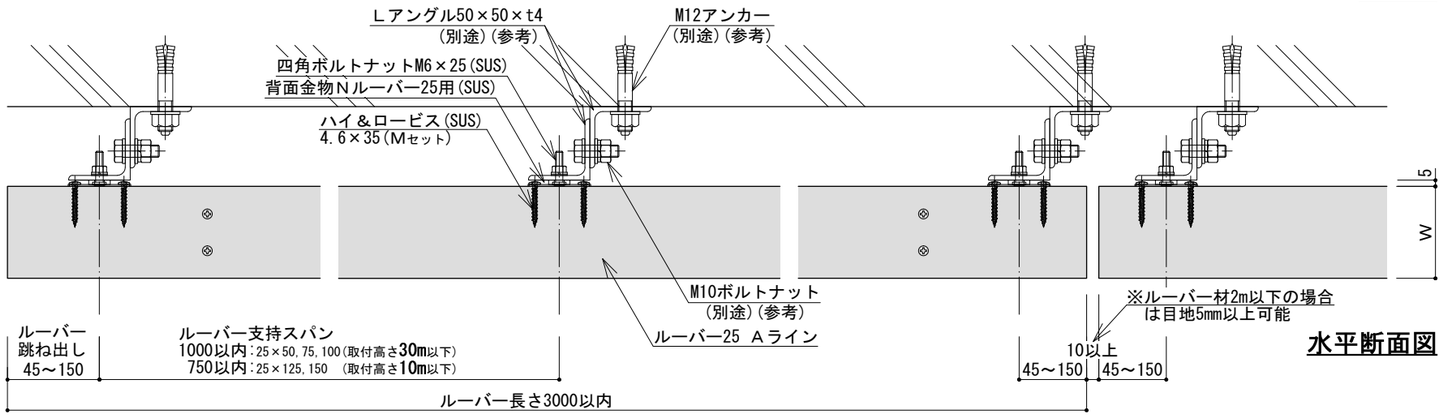

水平断面図

ルーバー25 Aライン バリエーション

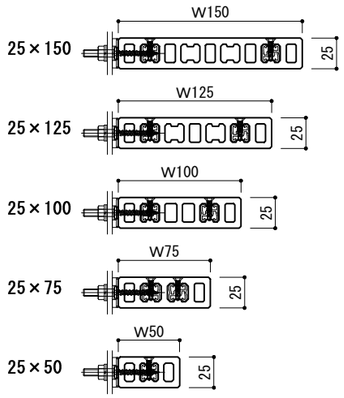

ルーバー支持スパン表

[設計条件]

基準風速34m/s・地表面粗度区分Ⅲ・取付高さ30m以下において破壊無し。(短期分散荷重)

単位(mm)

横ルーバー		ルーバー取付高さ 10m	20m	30m	跳ね出し	固定ビス
25mm厚	150	750以内	使用不可		150以内	ハイ&ロービス 4.6×35 (Mセット)
	125					
	100	1000以内				
	75					
	50					

※注意事項
別紙施工マニュアルを厳守して施工して下さい。
図中の下地胴縁(Lアングル)やボルトは参考例です。
下地胴縁やボルト等の仕様は強度計算を行った上で決定してください。
現場で背面金物Nを取付けする場合、必ず下穴φ3～3.5mmをあけてから取付して下さい。
取付高さ30mを超える場合は別途ご相談下さい。

日付	訂正内容	訂正者	検図者	日付	訂正内容	訂正者	検図者	設計監理	HANDY TECHNO ハンディテクノ株式会社	検図者	設計者	製図者	縮尺	作成年月日	案件名称
								施 工		山田・須山	片桐	片桐	S=1:5(A3)	2020.11.11 (HP 第二版)	–
													ファイル名	図面名称 ルーバー標準図 (25mm厚 Aライン 金物ボルト固定 横ルーバー)	NO –

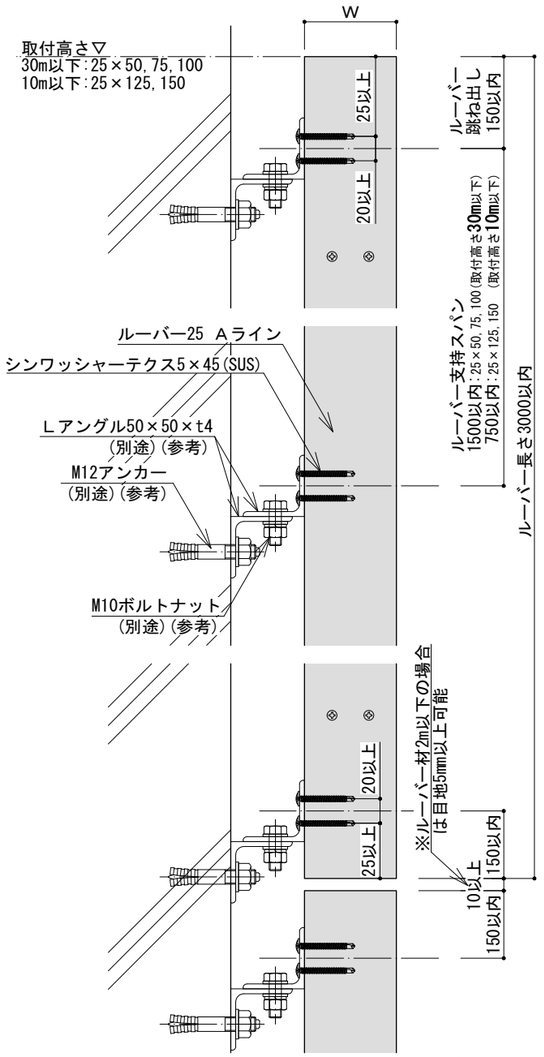

縦断面図

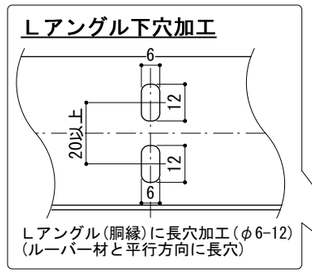

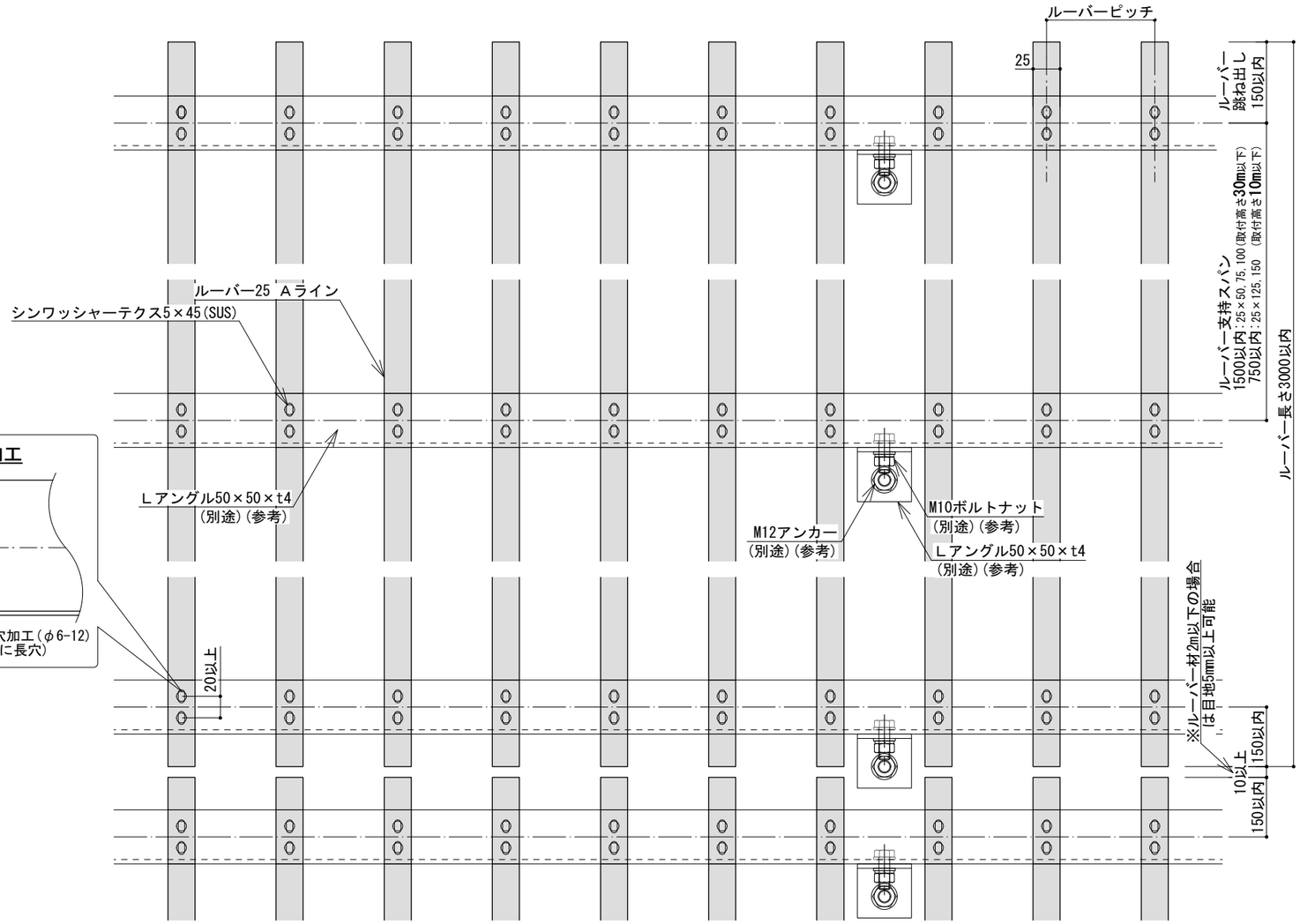

正面図

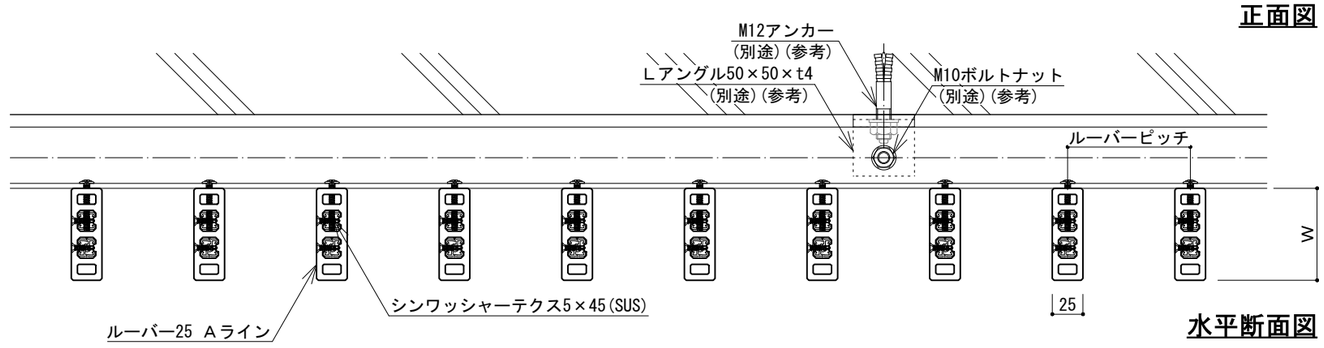

水平断面図

ルーバー25 Aライン バリエーション

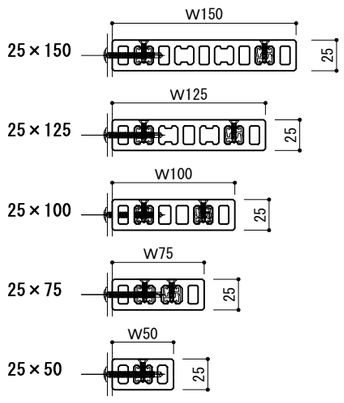

ルーバー支持スパン表

[設計条件]

基準風速34m/s・地表面粗度区分Ⅲ・取付高さ30m以下において破壊無し。(短期分散荷重)

単位(mm)

縦ルーバー		ルーバー取付高さ 10m	20m	30m	跳ね出し	固定ビス
25mm厚	150	750以内	使用不可		150以内	シンワッシャーテクスビス5×45
	125					
	100	1500以内				
	75					
	50					

※注意事項
別紙施工マニュアルを厳守して施工して下さい。
図中の下地胴縁(Lアングル)やボルトは参考例です。
下地胴縁やボルト等の仕様は強度計算を行った上で決定してください。
シンワッシャーテクスを打ち込む場合、必ず下穴φ3～3.5mmをあけてから取付して下さい。
取付高さ30mを超える場合は別途ご相談下さい。

日付	訂正内容	訂正者	検図者	日付	訂正内容	訂正者	検図者	設計監理	HANDY TECHNO ハンディテクノ株式会社	検図者	設計者	製図者	縮尺	作成年月日	案件名称
								施 工		山田・須山	片桐	片桐	S=1:5(A3)	2020.11.11 (HP 第二版)	–
													ファイル名	図面名称 ルーバー標準図 (25mm厚 Aライン 直接ビス固定 縦ルーバー)	NO –

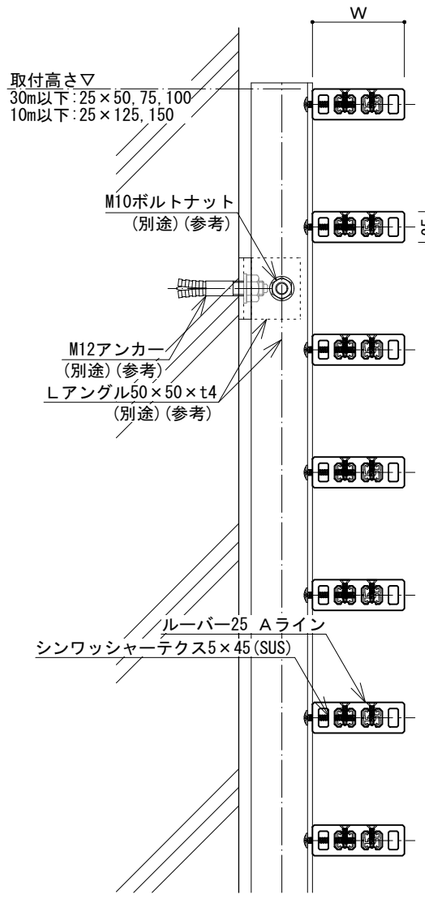

縦断面図

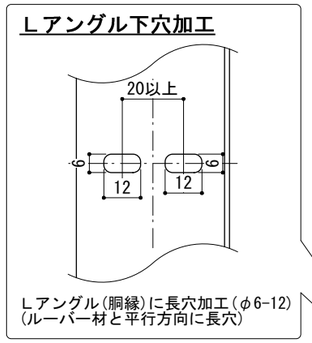

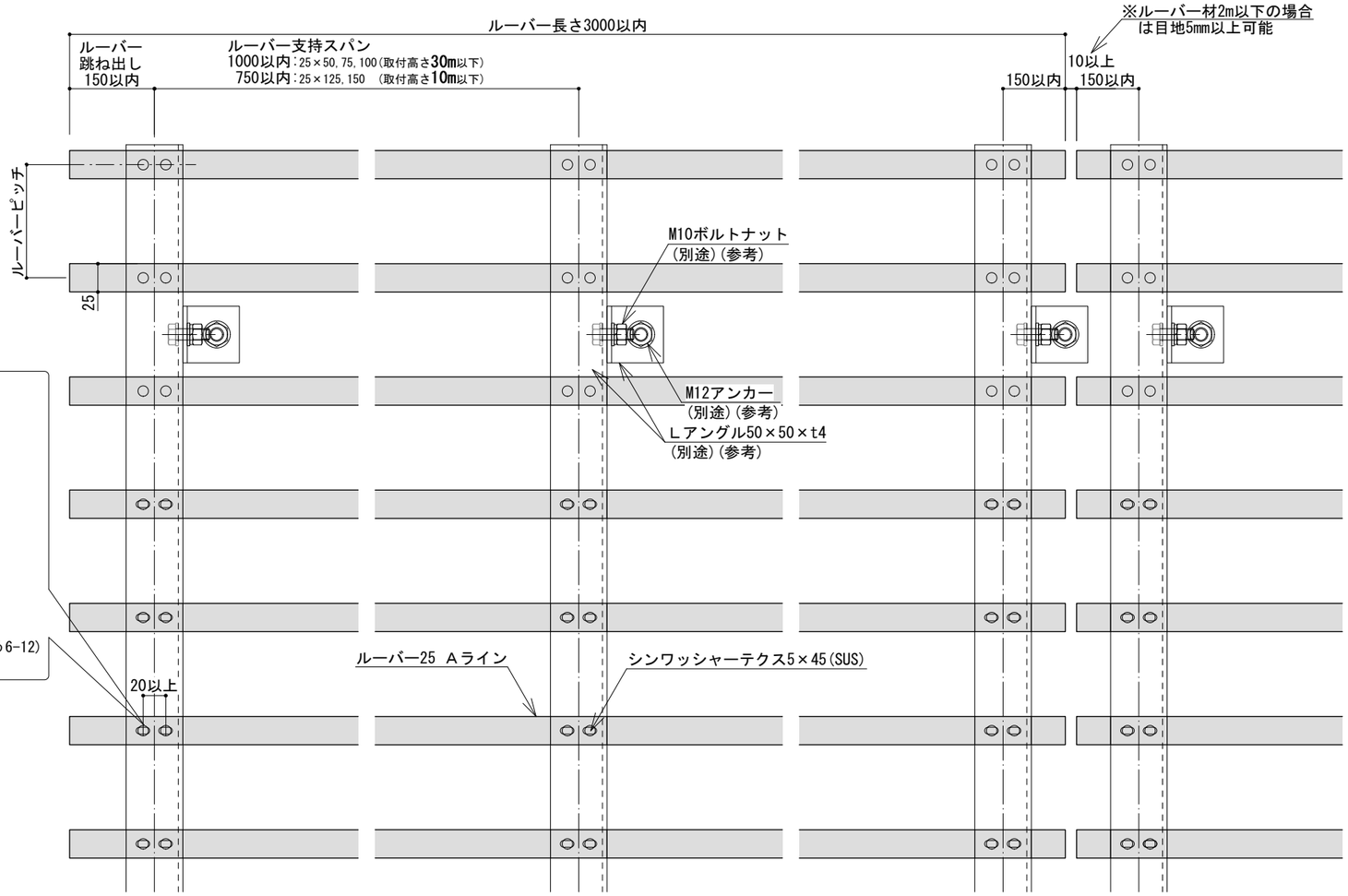

正面図

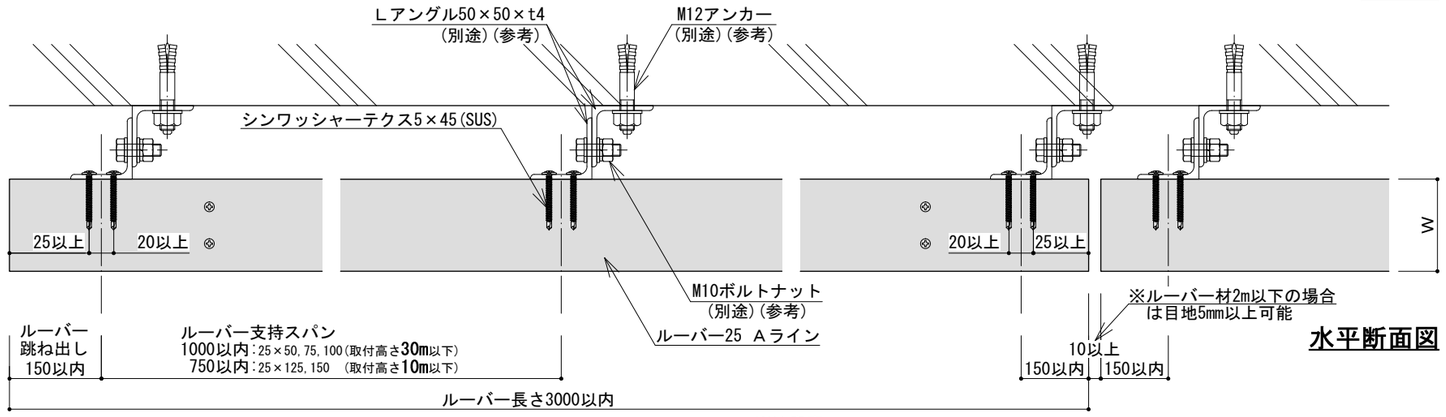

水平断面図

ルーバー25 Aライン バリエーション

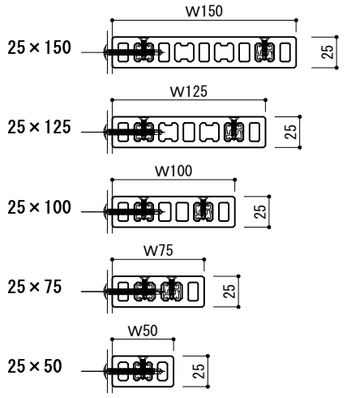

ルーバー支持スパン表

[設計条件]

基準風速34m/s・地表面粗度区分Ⅲ・取付高さ30m以下において破壊無し。(短期分散荷重)

単位(mm)

横ルーバー		ルーバー取付高さ 10m	20m	30m	跳ね出し	固定ビス
25mm厚	150	750以内	使用不可		150以内	シンワッシャーテクスビス5×45
	125					
	100	1000以内				
	75					
	50					

※注意事項
別紙施工マニュアルを厳守して施工して下さい。
図中の下地胴縁(Lアングル)やボルトは参考例です。
下地胴縁やボルト等の仕様は強度計算を行った上で決定してください。
シンワッシャーテクスを打ち込む場合、必ず下穴φ3~3.5mmをあけてから取付して下さい。
取付高さ30mを超える場合は別途ご相談下さい。

日付	訂正内容	訂正者	検図者	日付	訂正内容	訂正者	検図者	設計監理
								施 工

HANDY TECHNO ハンディテクノ株式会社

検図者	設計者	製図者	縮尺	作成年月日	案件名称
山田・須山	片桐	片桐	S=1:5(A3)	2020.11.11 (HP 第二版)	–

ファイル名

図面名称 ルーバー標準図 (25mm厚 Aライン 直接ビス固定 横ルーバー)

NO –

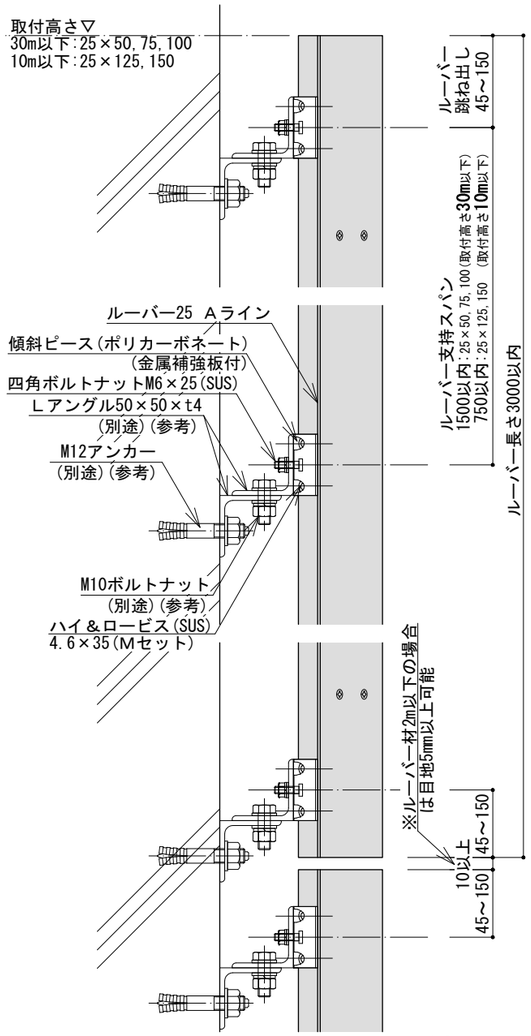

縦断面図

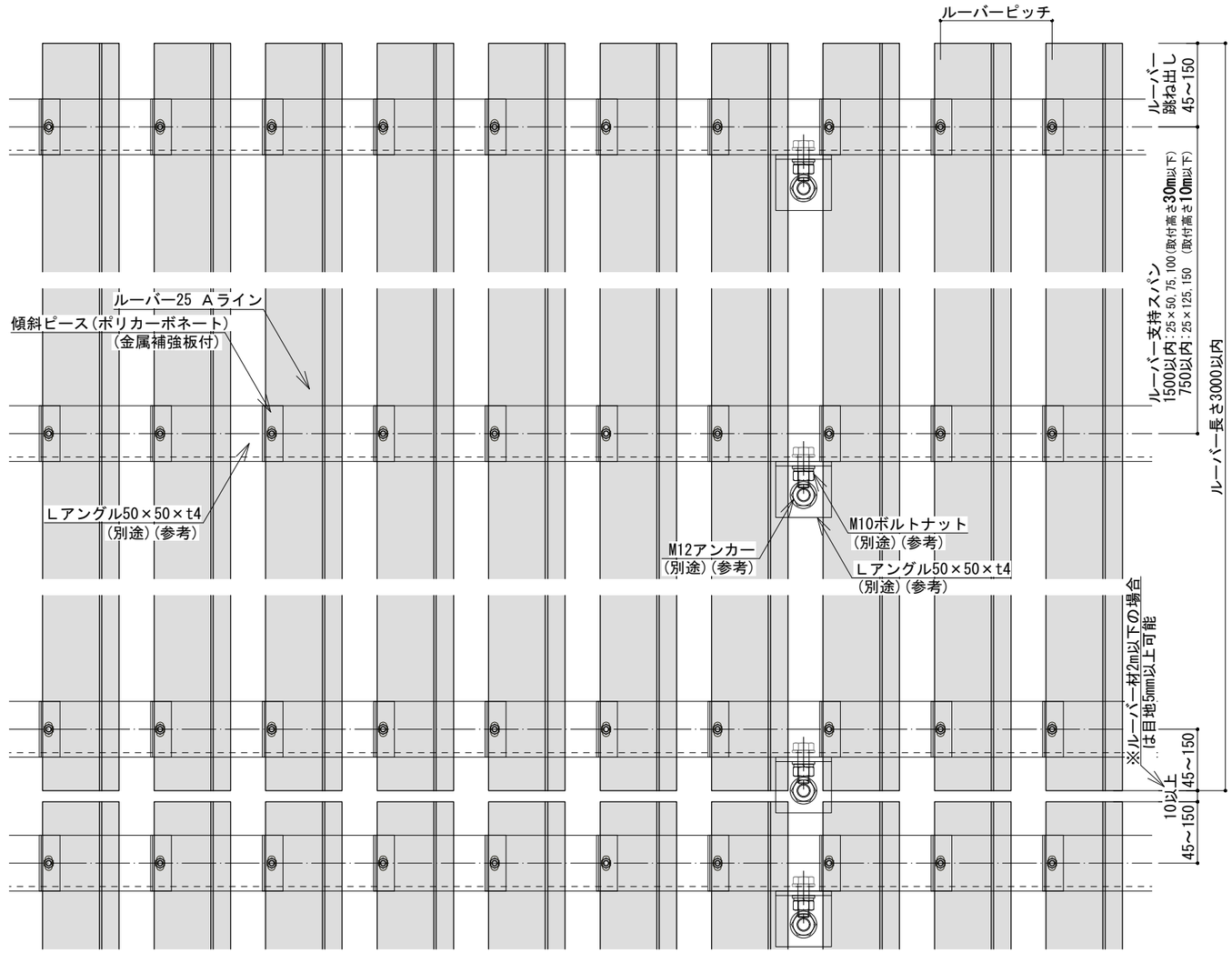

正面図

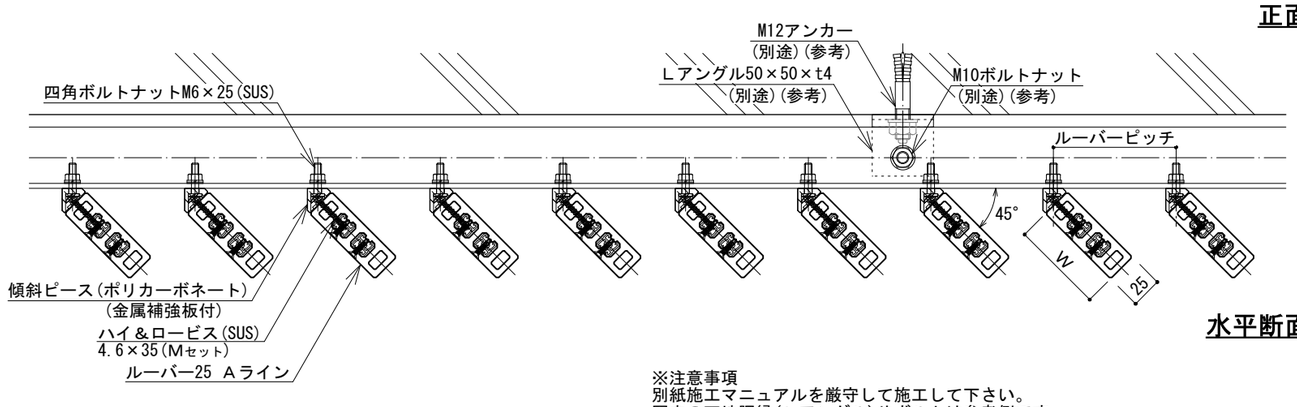

水平断面図

ルーバー25 Aライン バリエーション

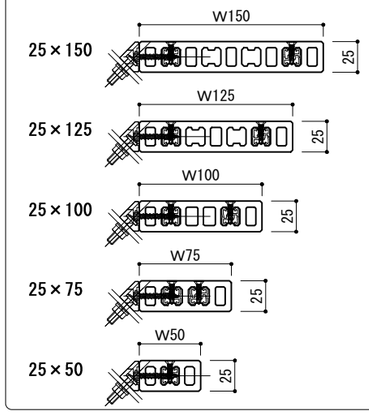

ルーバー支持スパン表

[設計条件]

基準風速34m/s・地表面粗度区分Ⅲ・取付高さ30m以下において破壊無し。(短期分散荷重)

単位(mm)

縦ルーバー		ルーバー取付高さ 10m	20m	30m	跳ね出し	固定ビス
25mm厚	150	750以内	使用不可		150以内	ハイ&ロービス 4.6×35(Mセット)
	125					
	100	1500以内				
	75					
	50					

※注意事項
別紙施工マニュアルを厳守して施工して下さい。
図中の下地胴縁(Lアングル)やボルトは参考例です。
下地胴縁やボルト等の仕様は強度計算を行った上で決定してください。
現場で傾斜ピースを取付けする場合、必ず下穴φ3～3.5mmをあけてから取付して下さい。
取付高さ30mを超える場合は別途ご相談下さい。

日付	訂正内容	訂正者	検図者	日付	訂正内容	訂正者	検図者	設計監理	HANDY TECHNO ハンディテクノ株式会社	検図者	設計者	製図者	縮尺	作成年月日	案件名称
								施 工		山田・須山	片桐	片桐	S=1:5(A3)	2020.11.11 (HP 第二版)	–
													ファイル名	図面名称 ルーバー標準図 (25mm厚 Aライン 傾斜ピース固定 縦ルーバー)	NO –

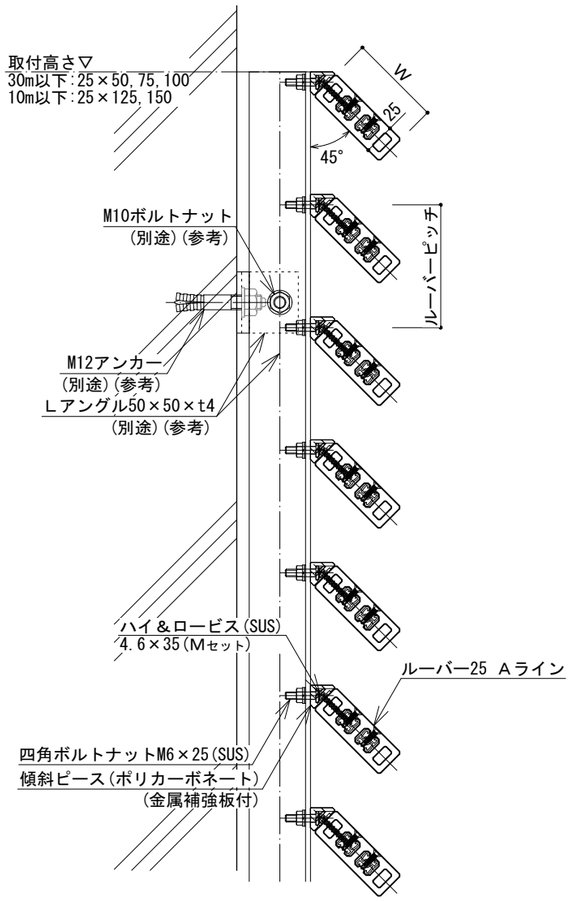

縦断面図

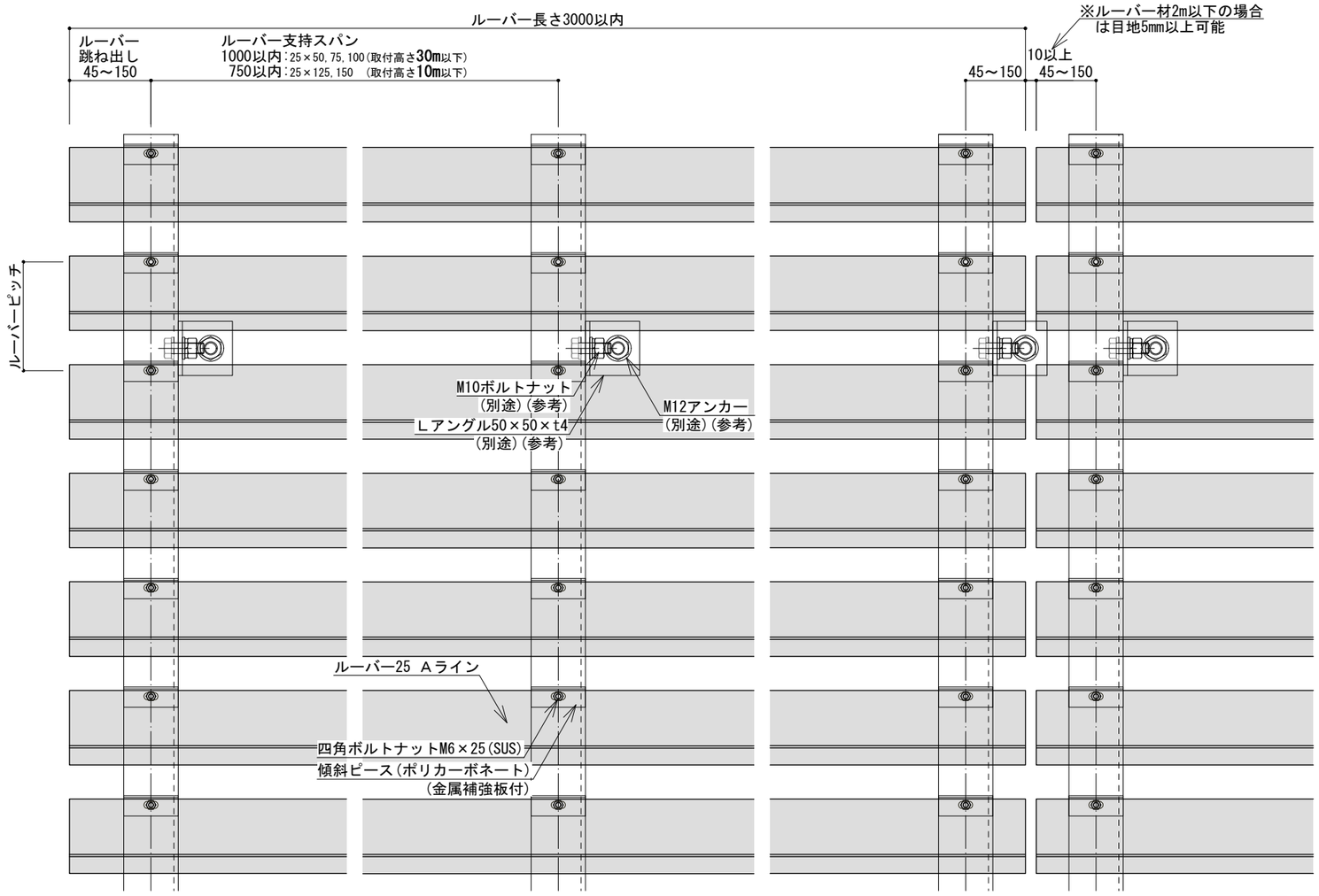

正面図

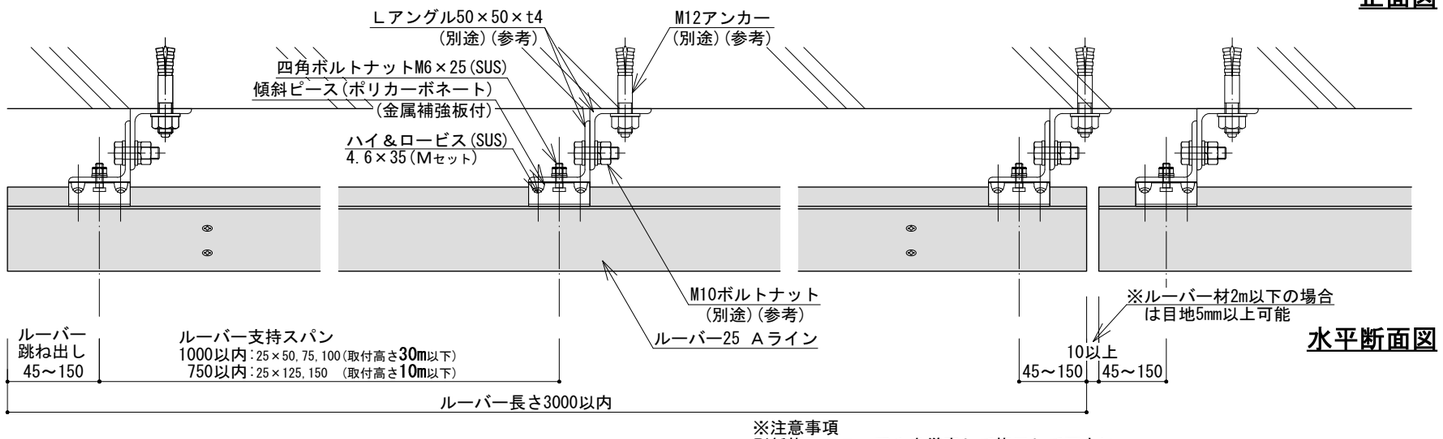

水平断面図

※注意事項
別紙施工マニュアルを厳守して施工して下さい。
図中の下地胴縁(Lアングル)やボルトは参考例です。
下地胴縁やボルト等の仕様は強度計算を行った上で決定してください。
現場で傾斜ピースを取付けする場合、必ず下穴φ3～3.5mmをあけてから取付して下さい。
取付高さ30mを超える場合は別途ご相談下さい。

ルーバー25 Aライン バリエーション

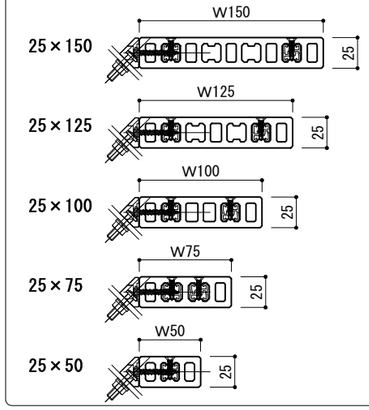

ルーバー支持スパン表

[設計条件]
基準風速34m/s・地表面粗度区分Ⅲ・取付高さ30m以下において破壊無し。(短期分散荷重)

単位(mm)

横ルーバー		ルーバー取付高さ 10m	20m	30m	跳ね出し	固定ビス
25mm厚	150	750以内	使用不可		150以内	ハイ&ロービス 4.6×35(Mセット)
	125					
	100	1000以内				
	75					
	50					

日付	訂正内容	訂正者	検図者	日付	訂正内容	訂正者	検図者	設計監理
								施　工

HANDY TECHNO
ハンディテクノ株式会社

検図者	設計者	製図者	縮尺	作成年月日	案件名称
山田・須山	片桐	片桐	S=1:5(A3)	2020.11.11 (HP 第二版)	－

ファイル名

図面名称 ルーバー標準図 (25mm厚 Aライン 傾斜ピース固定 横ルーバー)

NO －